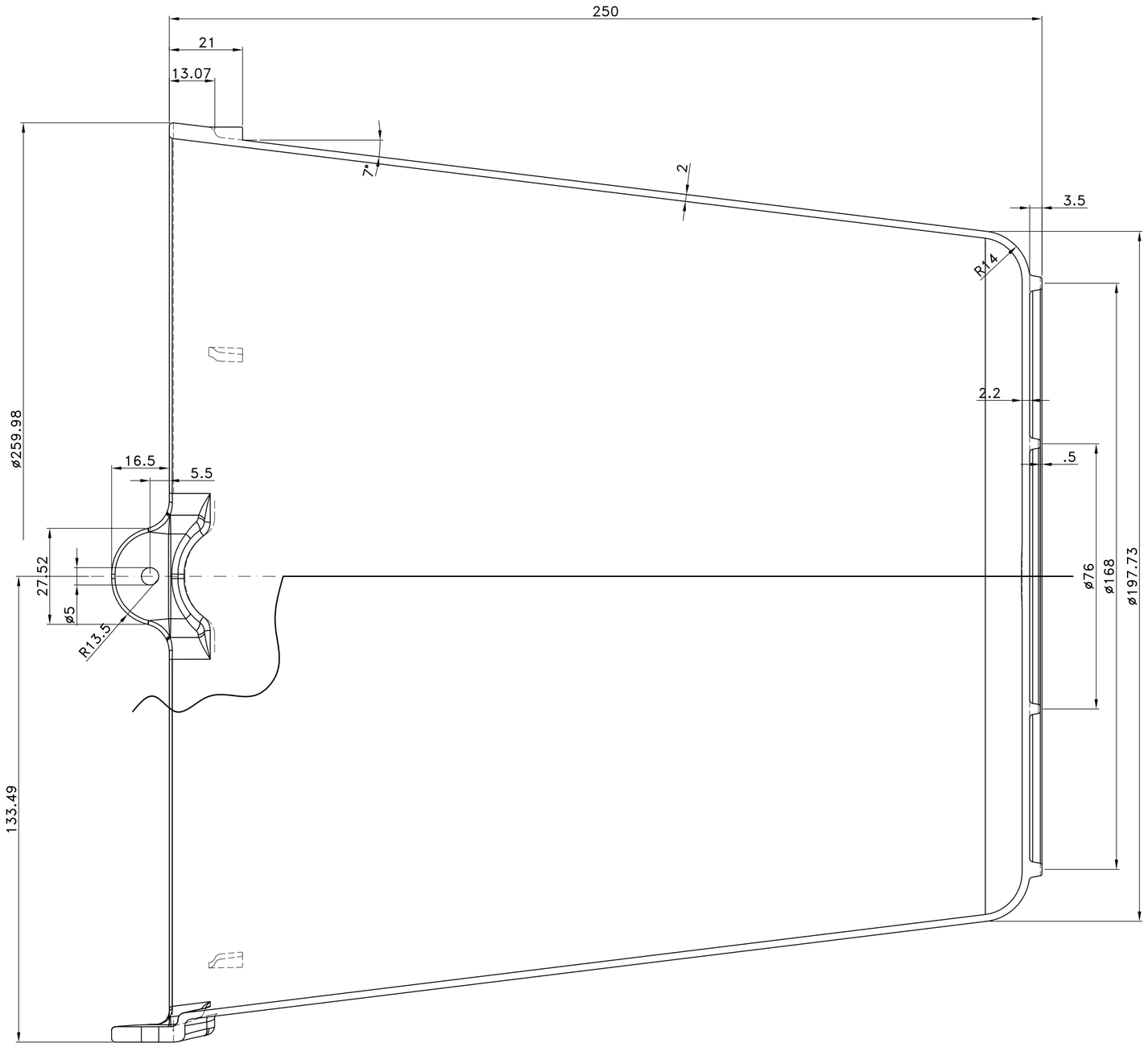

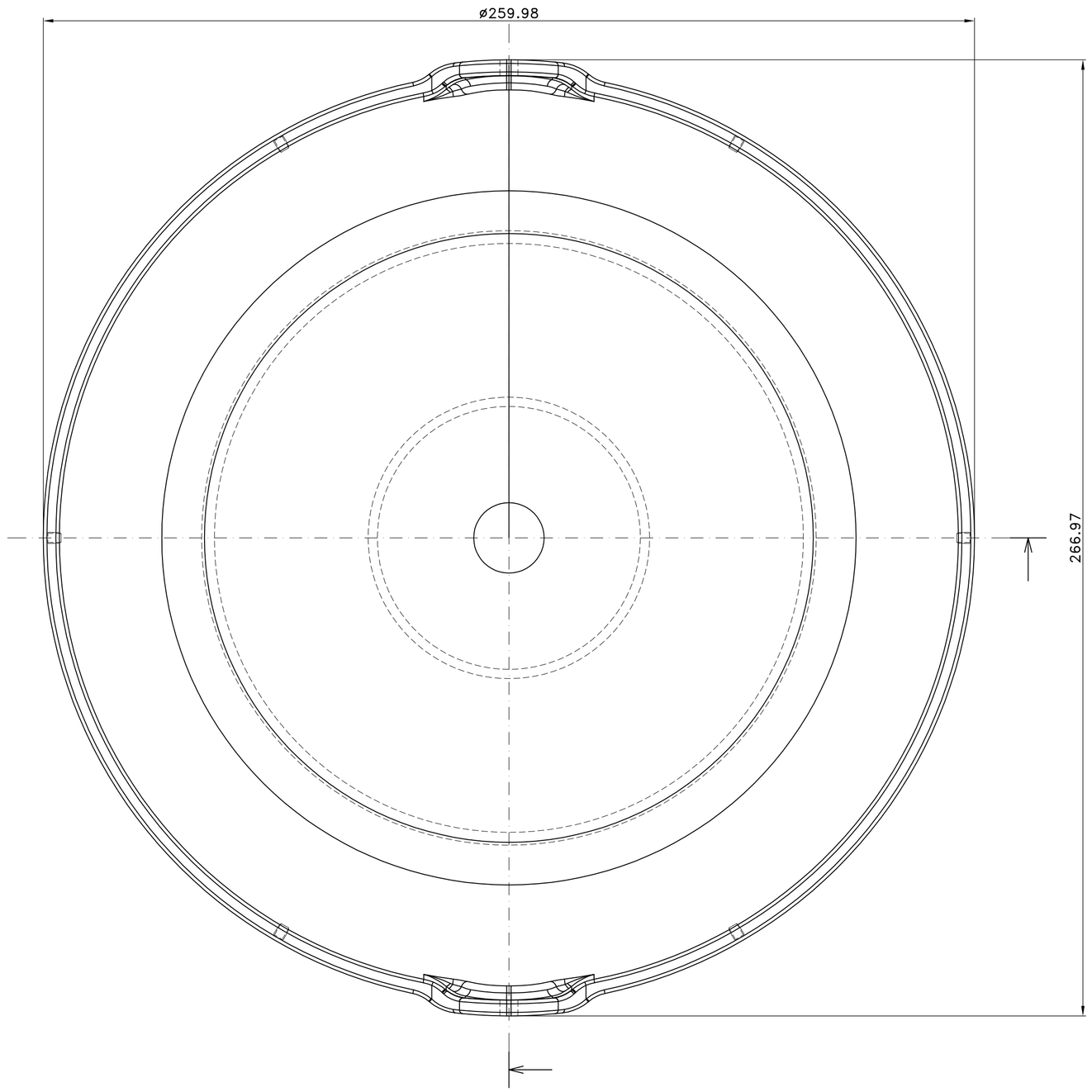

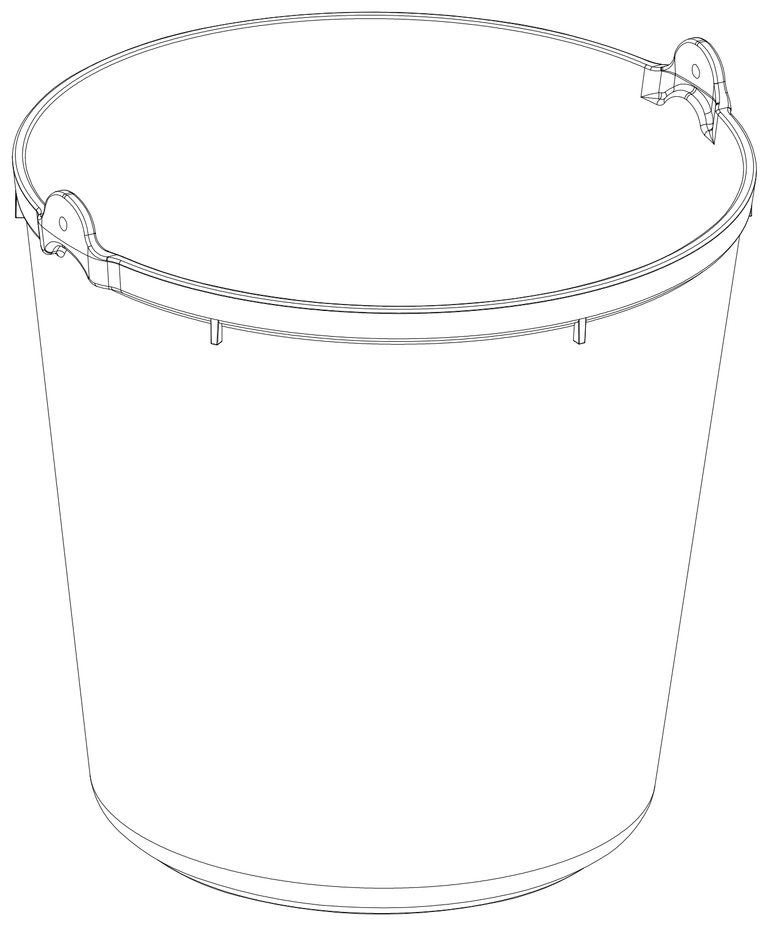

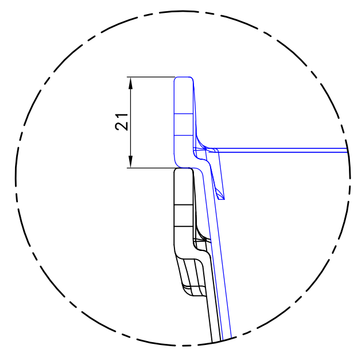

TOLERANCIAS NAO ESPECIFICADAS SEGUNDO: DIN 7168 (MEDIO)	0.5 – 3	3 – 6	6 – 30	30 – 120	120 – 315	315 – 1000
	±0.1	±0.1	±0.2	±0.3	±0.5	±0.8

Processado Por CAD

HENRIQUES MOLDES
Fabricação de Moldes, Lda.

DESIGNAÇÃO: Balde 10L

DESENHOU: R. Bernardes	DATA: 12-06-2024	ESCALA: 1:1	MOLDE Nº 2202
APROVOU:	DATA:	MATERIAL:	CONTRACÇÃO:
		PESO:	FOLHA: 1 / 1