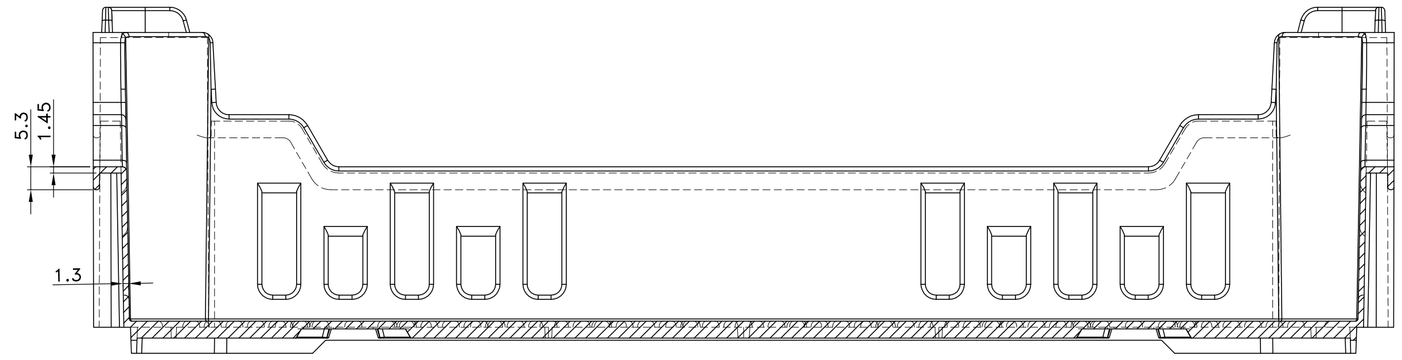

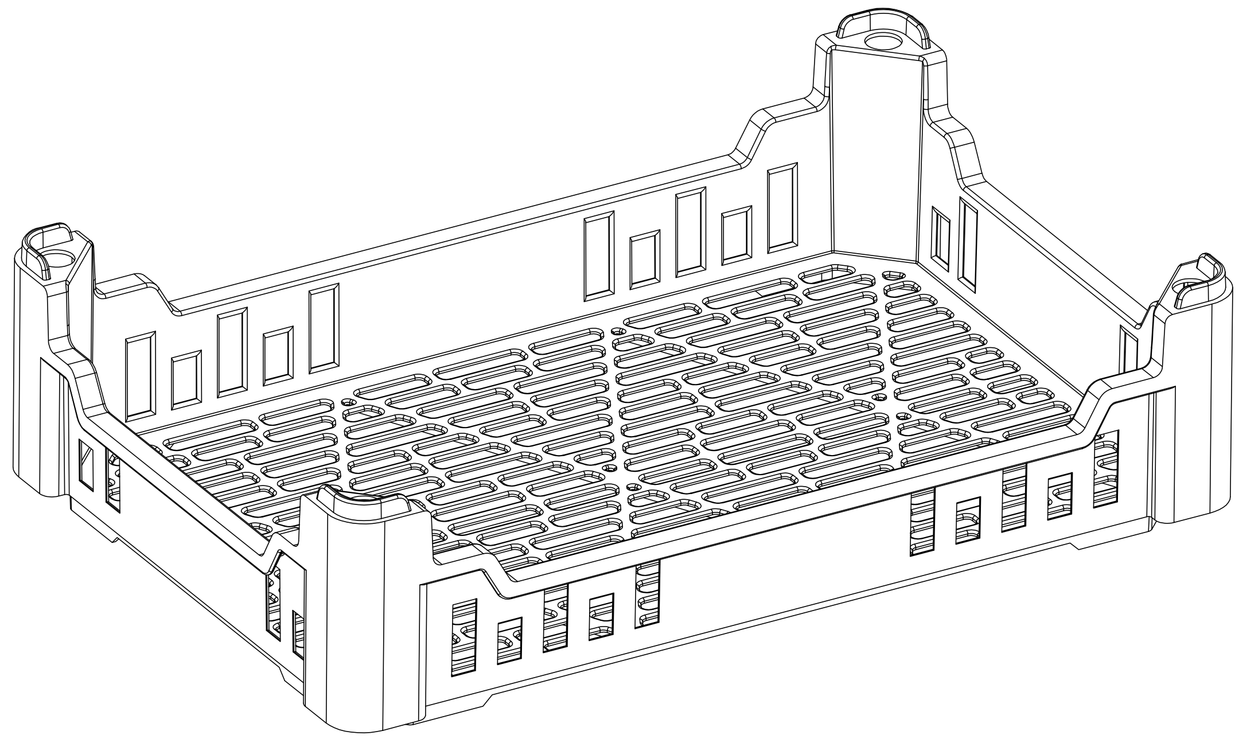

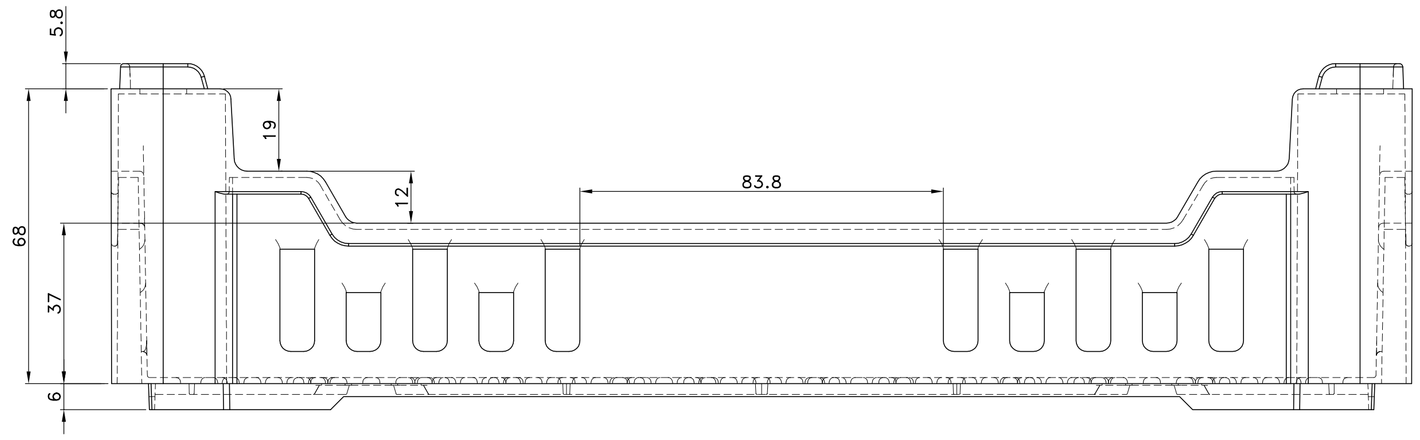

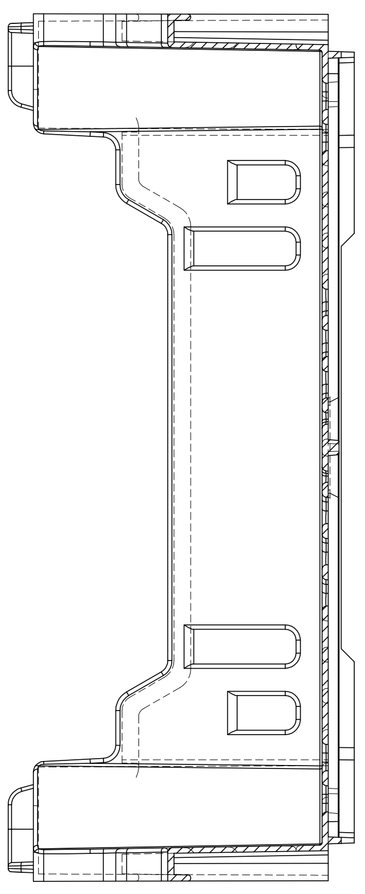

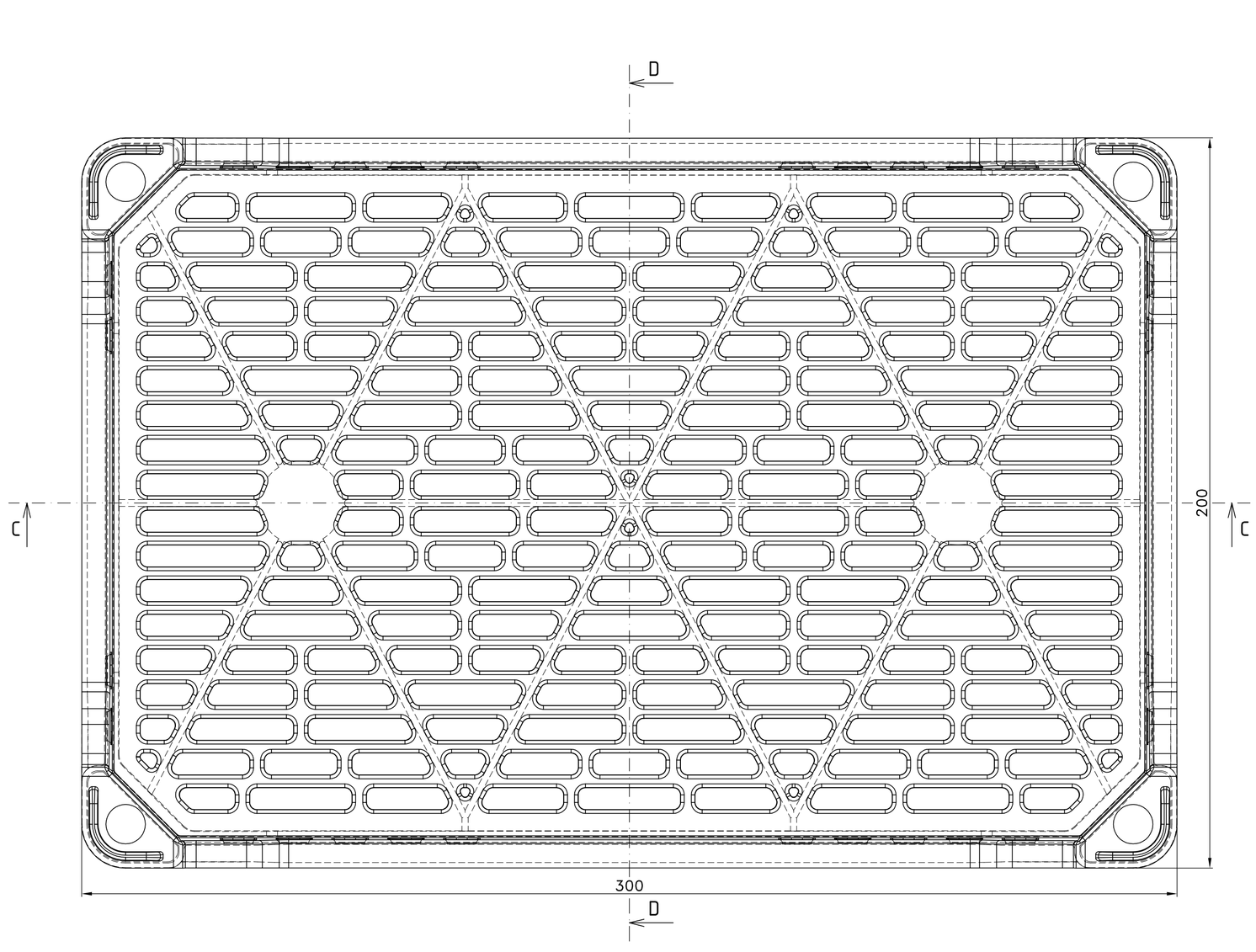

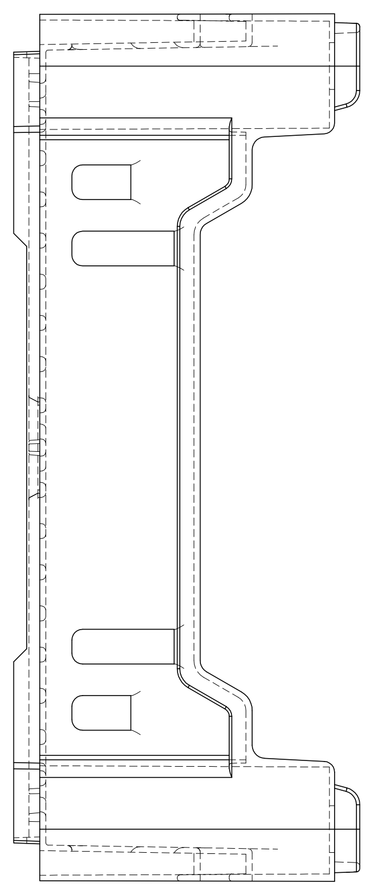

TOLERANCIAS NAO ESPECIFICADAS SEGUNDO: DIN 7168 (MEDIO)	0.5 – 3	3 – 6	6 – 30	30 – 120	120 – 315	315 – 1000
	±0.1	±0.1	±0.2	±0.3	±0.5	±0.8

Processado Por CAD

HENRIQUES MOLDES
Fabricação de Moldes, Lda.

DESIGNAÇÃO: Caixa Fruta 1Kg

DESENHOU: R. Bernardes	DATA: 07-09-2022	ESCALA: 1:1	MOLDE Nº
APROVOU:	DATA:	MATERIAL: PP	CONTRACÇÃO: 1.8%
		PESO:	FOLHA: 1 / 1