HIDROPONIA HORIZONTAL · MORANGO

Vaso Morangos

Vaso injetado de 3,5 litros para hidroponia horizontal, com uma saída em U em cada topo. Os cachos passam para fora do vaso e a fruta cresce pendurada, ao ar e à vista de quem colhe.

197 × 158 × 172 mm



3,5 L	130 g	2 ×U	+18 mm
capacidade	peso da peça	saídas para os cachos	por vaso na pilha

Cores disponíveis



Preto

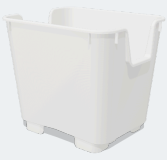

Branco

EXEMPLO DE PLANTAÇÃO

Linhas elevadas, fruta para os dois corredores

O vaso fica atravessado na calha de hidroponia horizontal, com duas plantas, uma junto a cada saída em U. Os cachos de cada planta caem para o seu corredor, à altura de quem colhe.





Ao longo da linha: duas plantas por vaso, uma para cada corredor.



Os cachos passam pela saída em U e ficam por fora da calha.

Ilustração 3D feita a partir do modelo da peça.

PORMENORES

Pensado para a planta e para quem a colhe



Duas saídas em U

Uma em cada topo do vaso. Os cachos passam pela abertura e ficam pendurados por fora, longe do substrato húmido.

`47 → 72 mm · 49 mm de fundo`

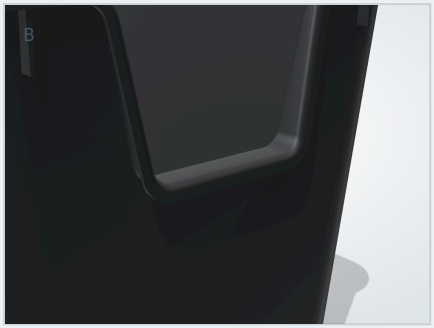

Borda lisa na saída

A borda da saída é virada para fora em toda a volta do U. O pé do cacho assenta numa curva larga e lisa, não numa aresta viva.

`apoio do cacho a 122 mm do chão`



Rebordo virado

Os lados compridos acabam num rebordo virado para fora, que dá rigidez à boca do vaso e serve de pega para o mudar de sítio.

`parede de 1,2 mm`



Fundo levantado

Quatro pés deixam o fundo afastado da bancada. A água escoa pelos drenos e não fica presa debaixo do vaso.

`pés 140 × 119 mm · 14 mm livres`



Pouco plástico

Paredes finas e regulares, reforçadas só onde a peça trabalha. 130 g de plástico seguram 3,5 L de substrato.

`≈ 37 g / L`



Encaixam uns nos outros

As paredes têm saída de molde, por isso os vasos empilham encaixados. Dez vasos ficam com cerca de 33 cm de altura.

`+18 mm por cada vaso na pilha`

Todas as medidas desta ficha foram tiradas do modelo 3D da peça.

FICHA TÉCNICA

Medidas e dados da peça

VISTA LATERAL

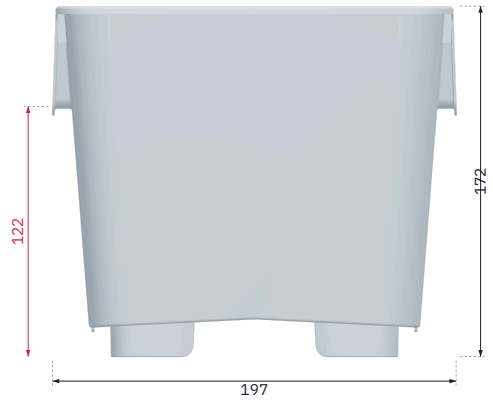

VISTA DE TOPO · SAÍDA EM U

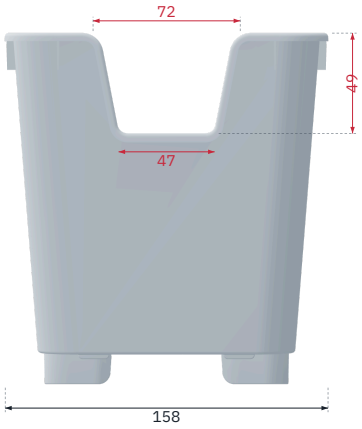

PLANTA

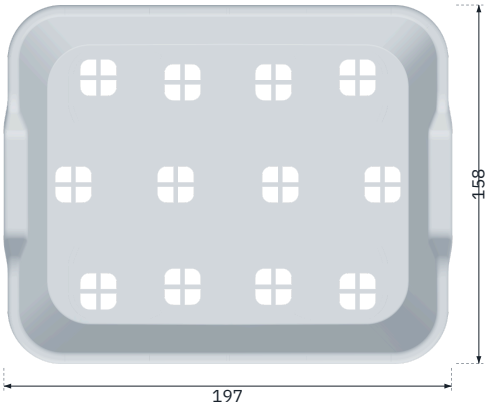

FUNDO

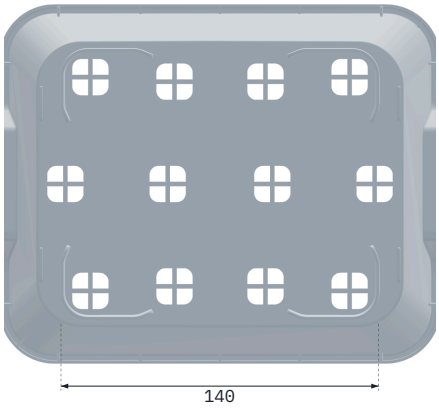

Henriques Moldes · Vaso Morangos 3,5 L

mm · sem escala

Capacidade	3,5 L (3500 cm³)
Peso da peça	130 g ≈ 37 g de plástico por litro de substrato
Dimensões totais	197 × 158 × 172 mm comprimento × largura × altura
Espessura de parede	1,2 mm paredes com saída de molde
Saídas em U	2 × (47–72) × 49 mm largura na base–no rebordo × profundidade
Altura até à base da saída	122 mm
Apoio	4 pés · 140 × 119 mm fundo 14 mm acima da bancada
Drenagem	48 furos de 7 × 7 mm 12 grupos de quatro, espalhados pelo fundo
Transporte	Encaixáveis, +18 mm por vaso 10 vasos ≈ 33 cm de altura
Processo	Injeção, molde próprio
Cor	Preto ou branco

QUEM O FAZ

Molde e injeção na mesma casa

01
Molde
O molde deste vaso foi desenhado e fabricado por nós. Alterações à peça são feitas na nossa oficina.

02
Injeção
A peça é injetada nas nossas máquinas, em preto ou em branco.

03
Entrega
Os vasos encaixam uns nos outros, por isso ocupam pouco espaço em palete e em armazém.

ISO 9001 · Bureau Veritas · desde 2022 | Empresa familiar desde 2013 | São Roque, Oliveira de Azeméis, Portugal



TRANSPORTE E ARMAZÉM

Os vasos encaixam uns nos outros

Cada vaso a mais acrescenta só 18 mm à pilha. Menos volume em palete, em camião e no armazém da exploração.

≈ 33 cm para 10 vasos

ENCOMENDAS

Peça amostras ou uma proposta

Diga-nos a quantidade, a cor e o destino. Respondemos com preço, prazo e amostras para testar na sua estufa.

EMAIL	geral@henriquesmoldes.com
SANDRO	+351 912 337 301
CRISTIANA	+351 919 233 053
WEB	henriquesmoldes.com

Henriques Moldes, Lda. · Travessa da Ribeira Verde nº 3, 3720-732 São Roque, Oliveira de Azeméis, Portugal